074 DSW2 / V-WDS2 / DSB2F

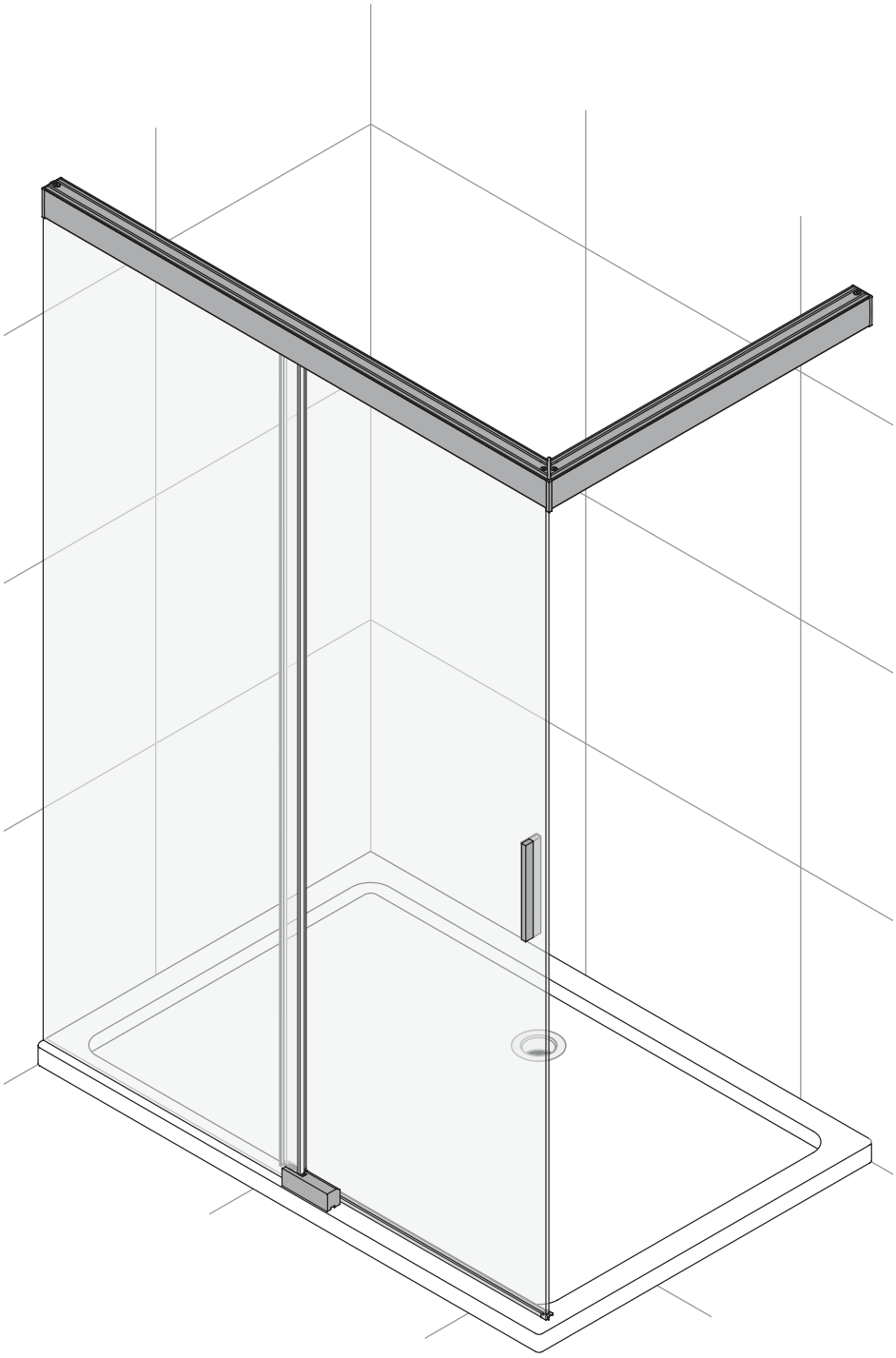

D Vor Montage bitte Gebrauchsanleitung lesen!

GB Please read the instructions of use prior to starting installation work!

F Prière de lire le mode d'emploi avant de procéder au montage !

I Prima del montaggio leggere per favore le istruzioni per l'uso!

NL Lees voor de montage de gebruiksaanwijzing door

PL Przed przystąpieniem do montażu przeczytaj instrukcję użytkowania!

DSW2 / V-WDS2 / DSB2F

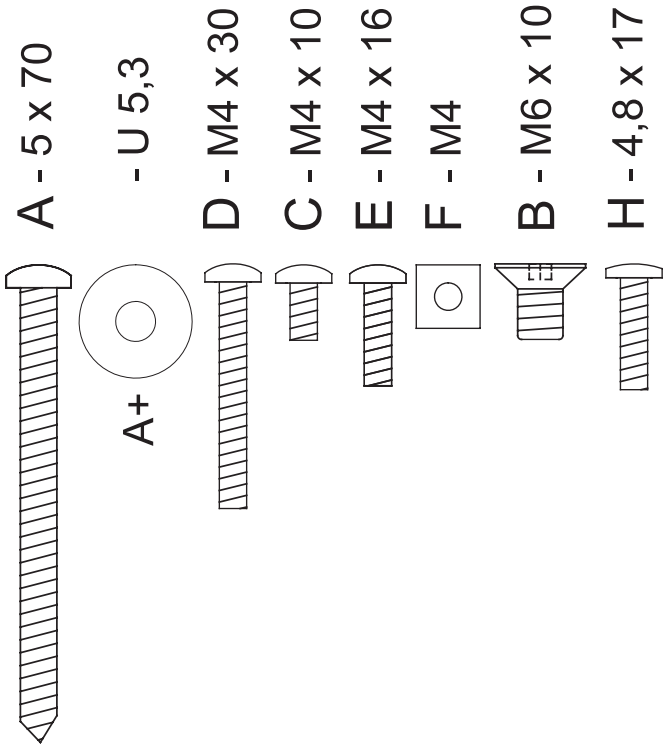

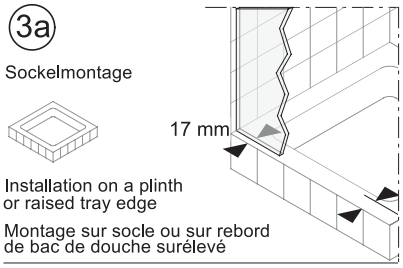

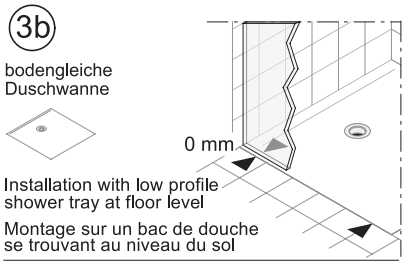

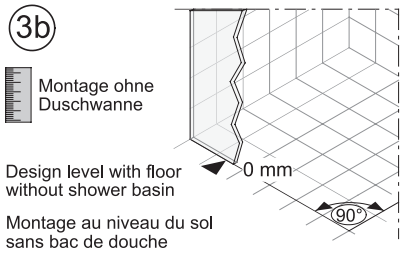

1

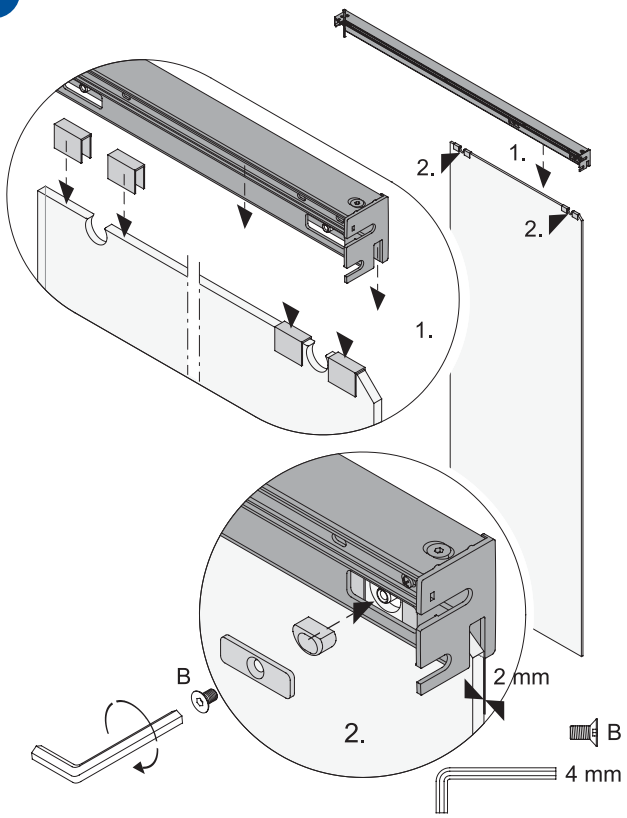

2

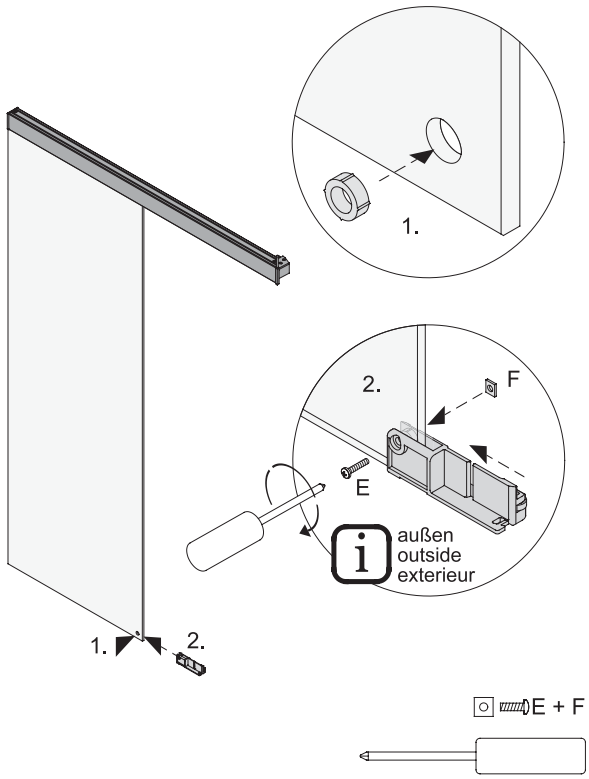

DSW2 / V-WDS2 / DSB2F

DSW2BO / V-WDS2BO / DSB2FBO

3a

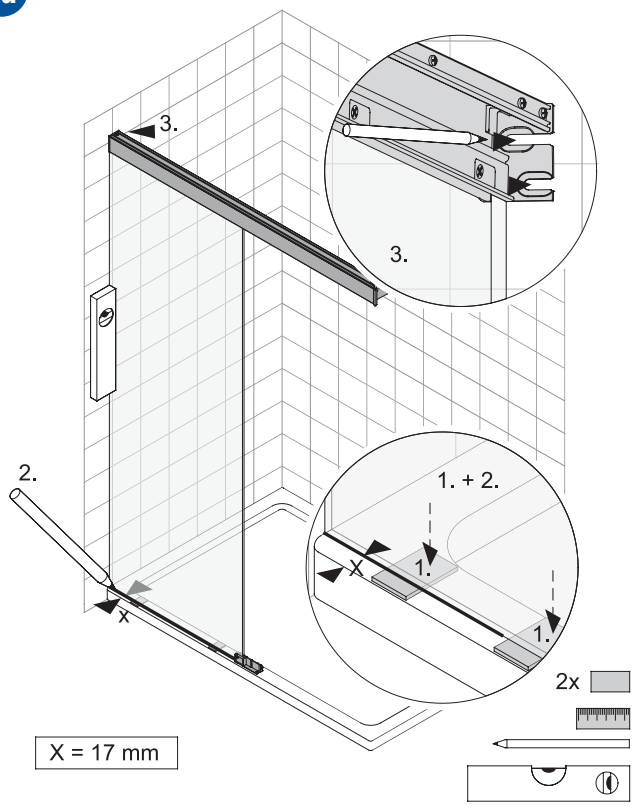

3b

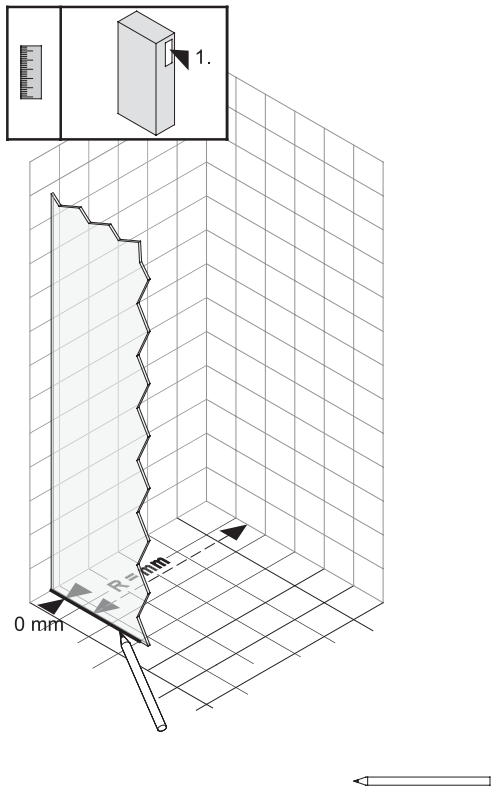

4

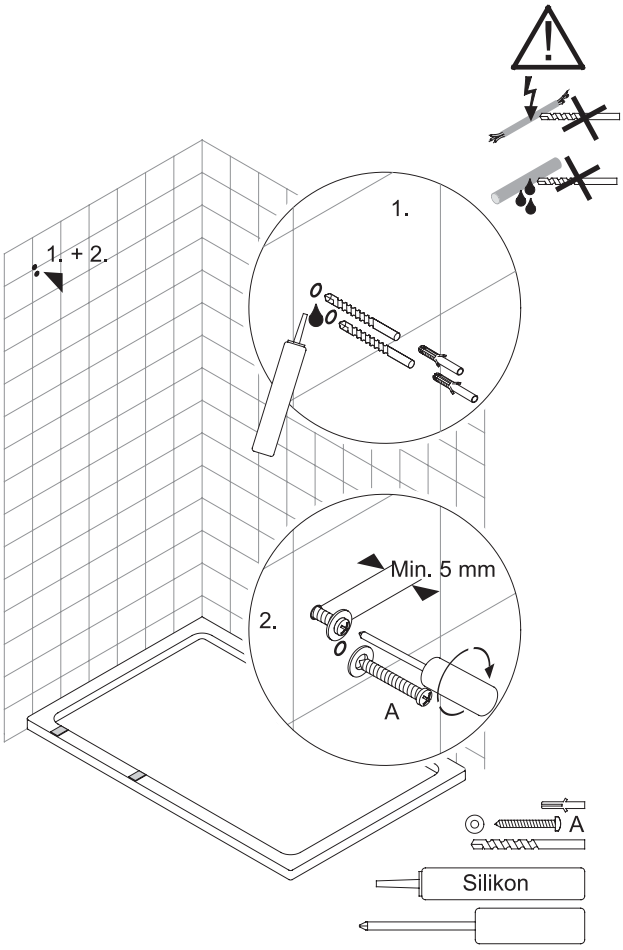

5

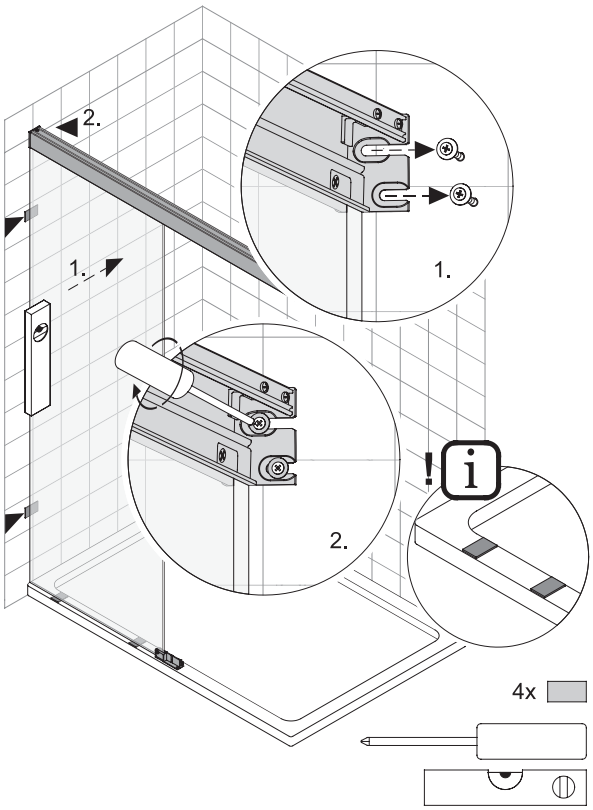

6

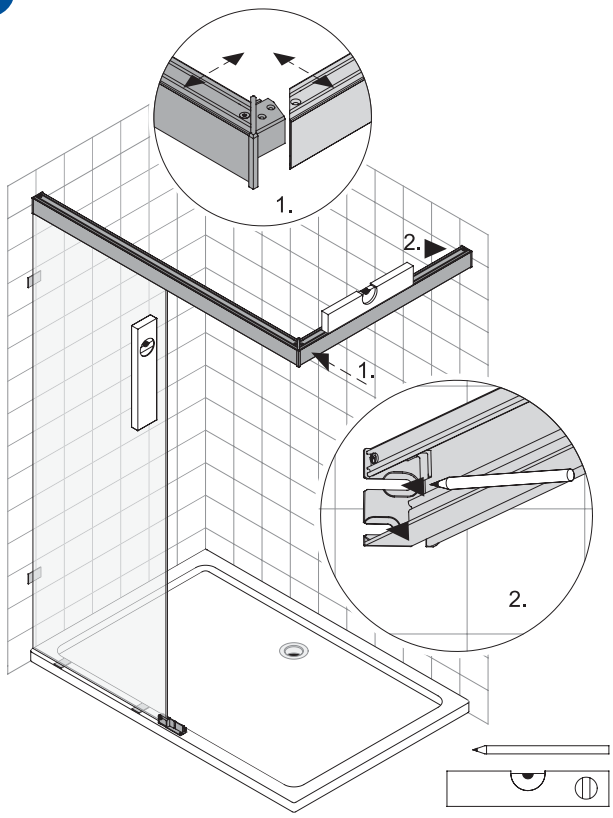

7

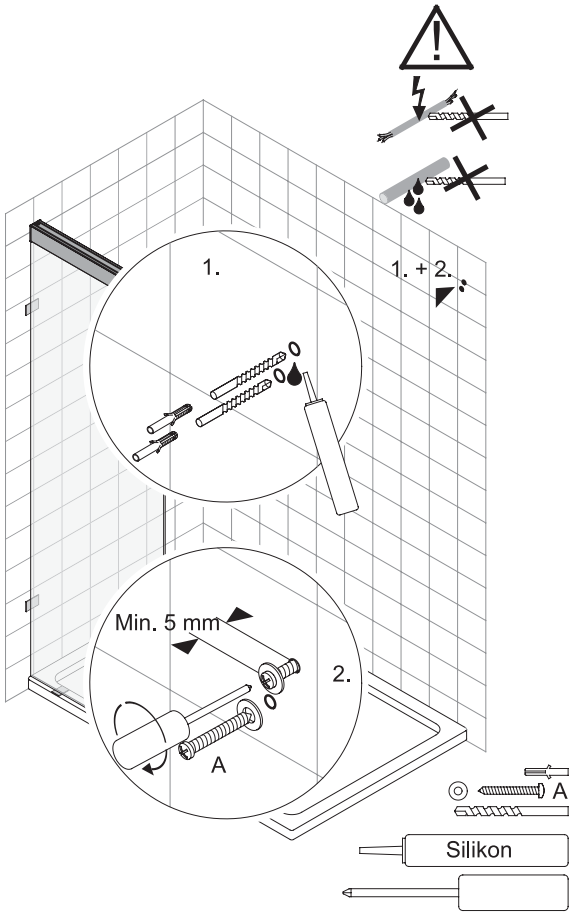

8

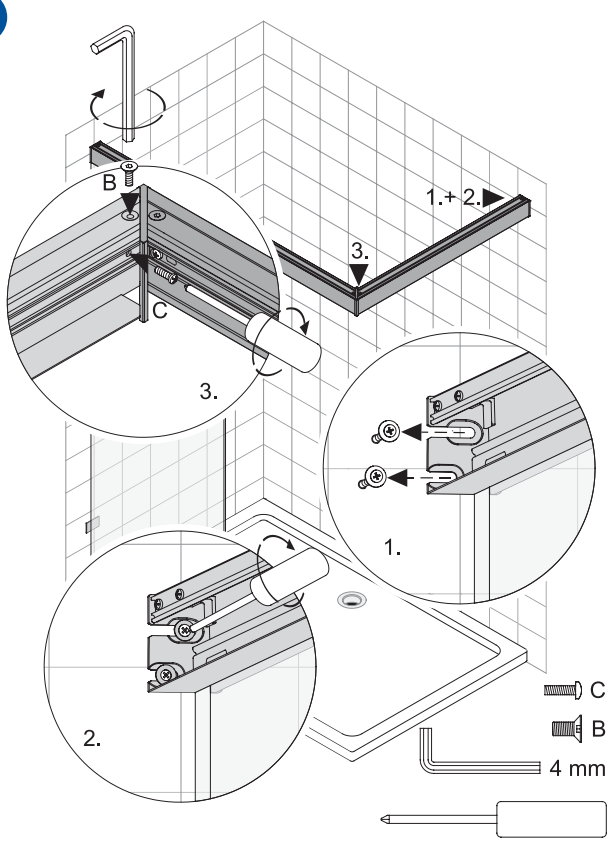

9

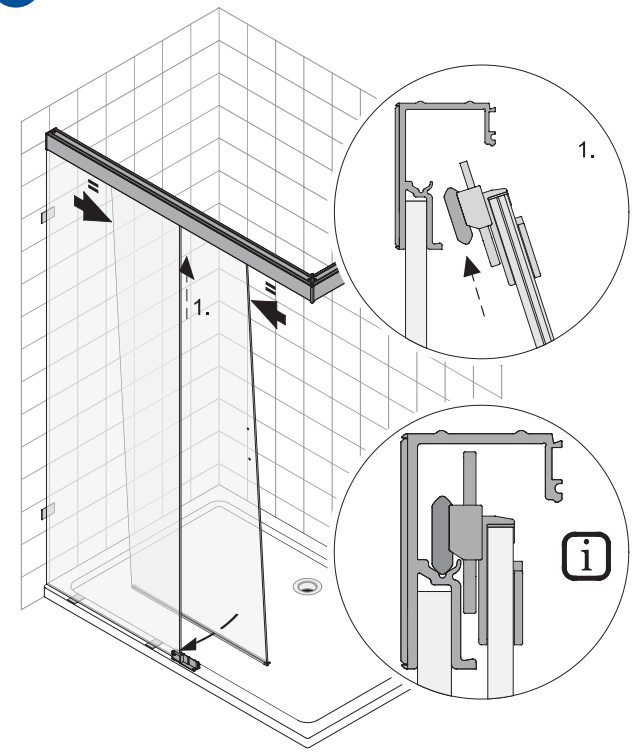

Softclose

10

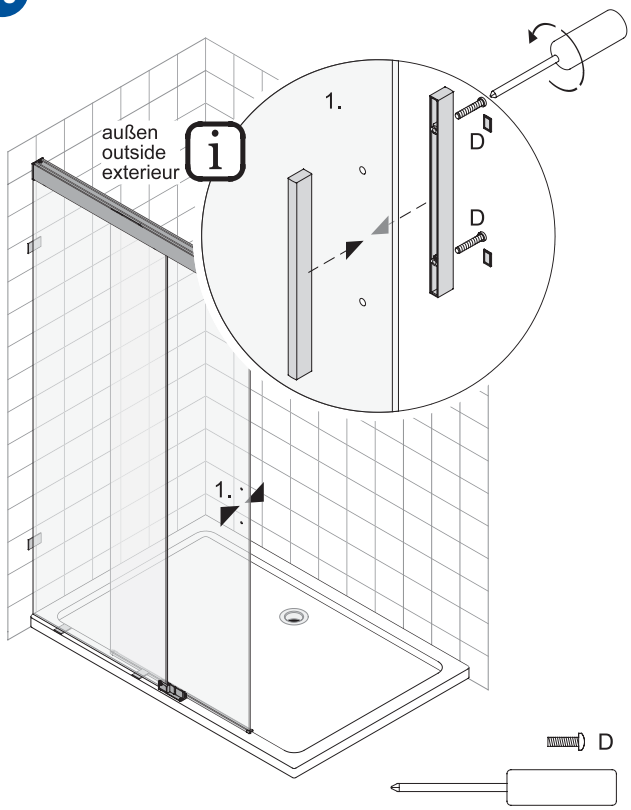

11

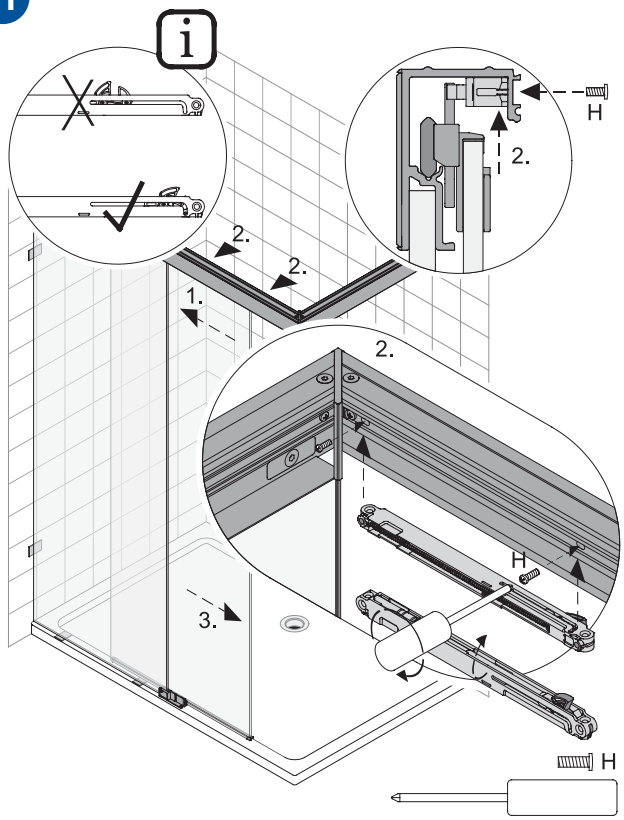

12

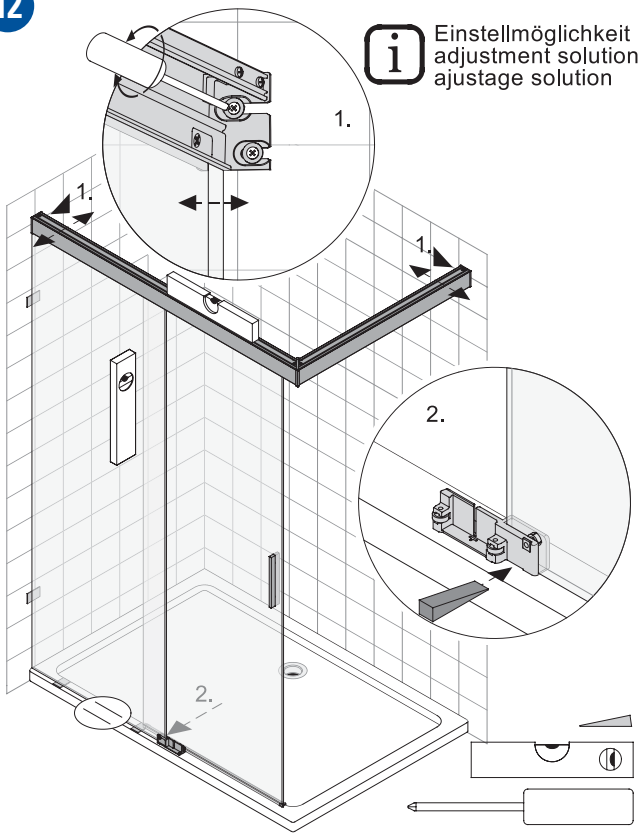

13

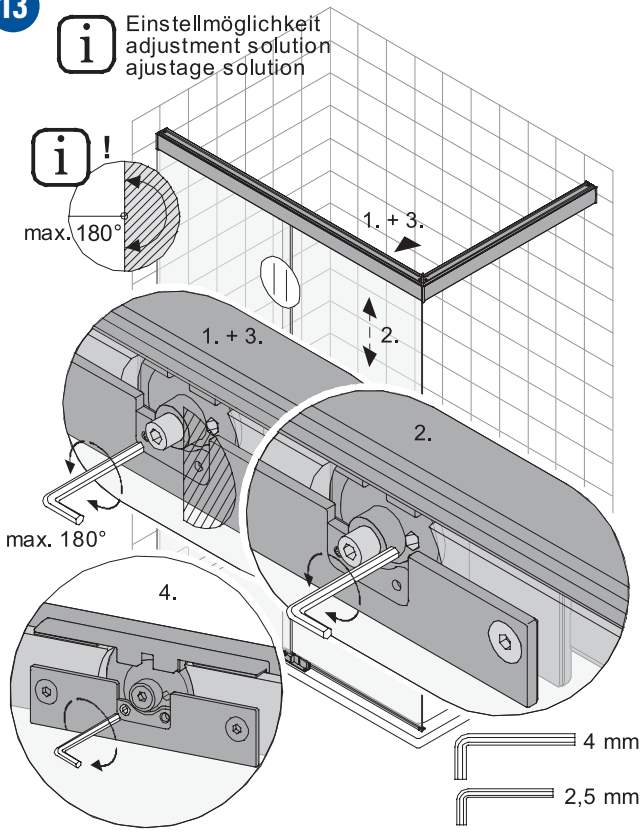

14

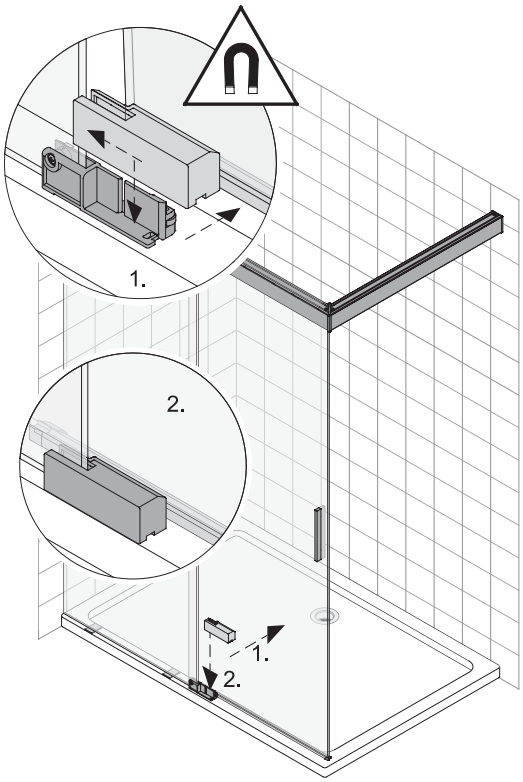

15

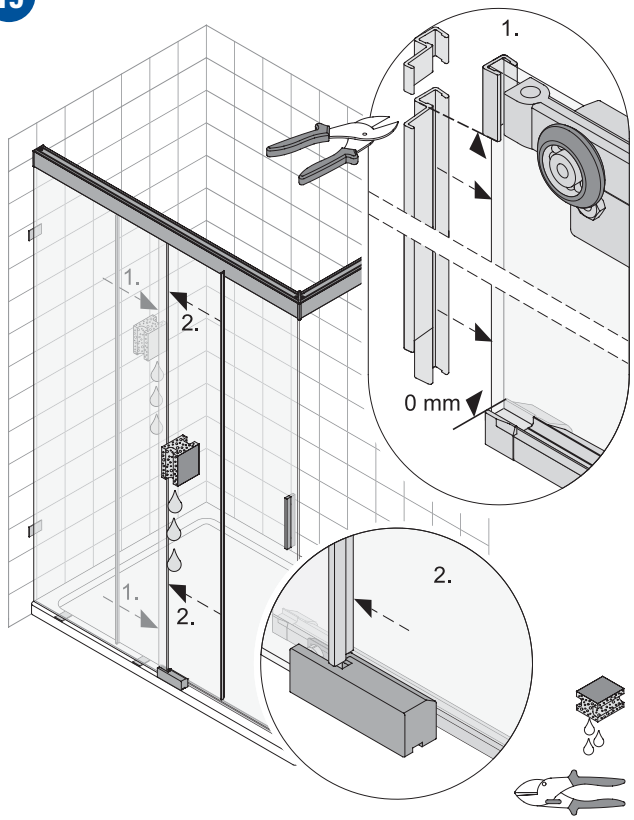

16

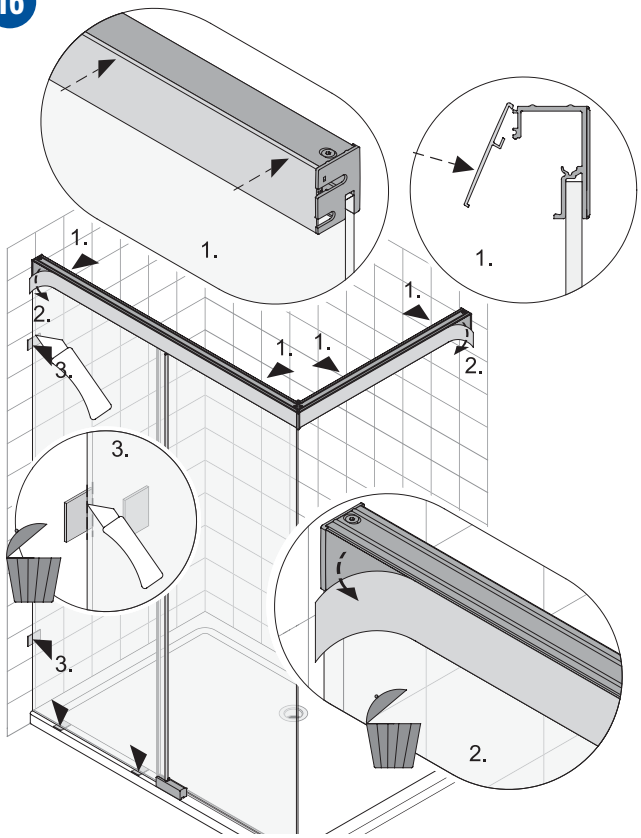

17

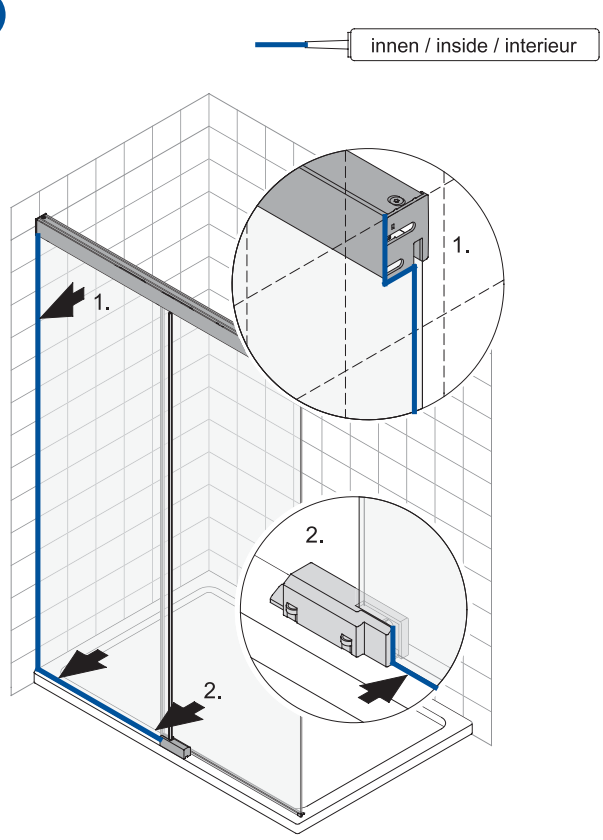

18

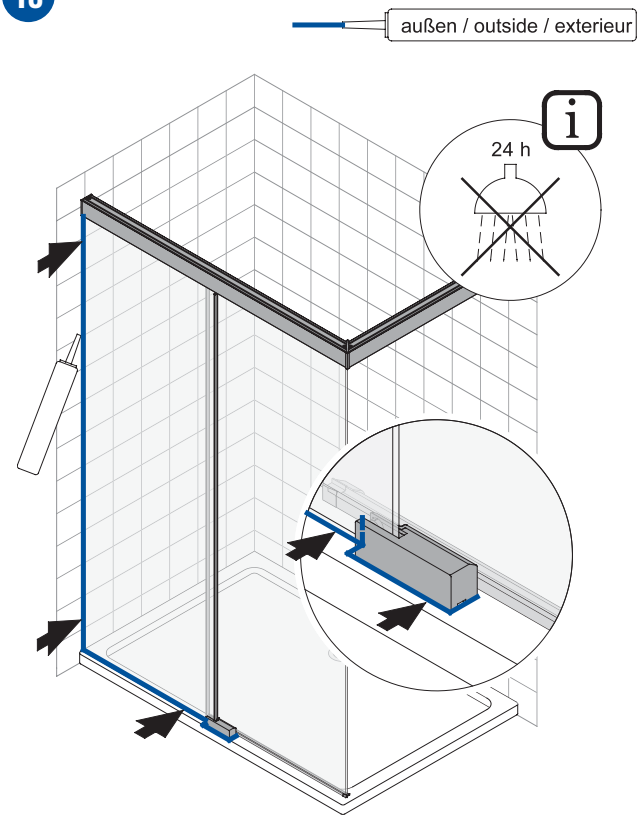

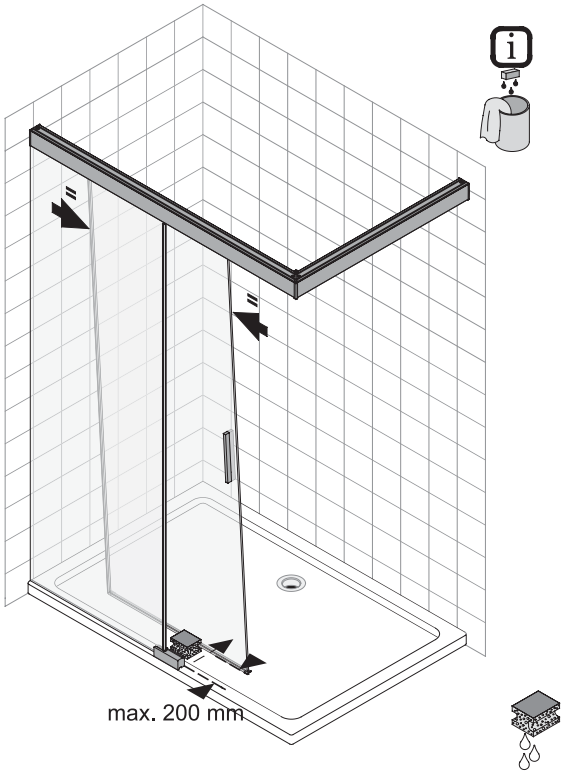

DSW2 / V-WDS2 / DSB2F - L

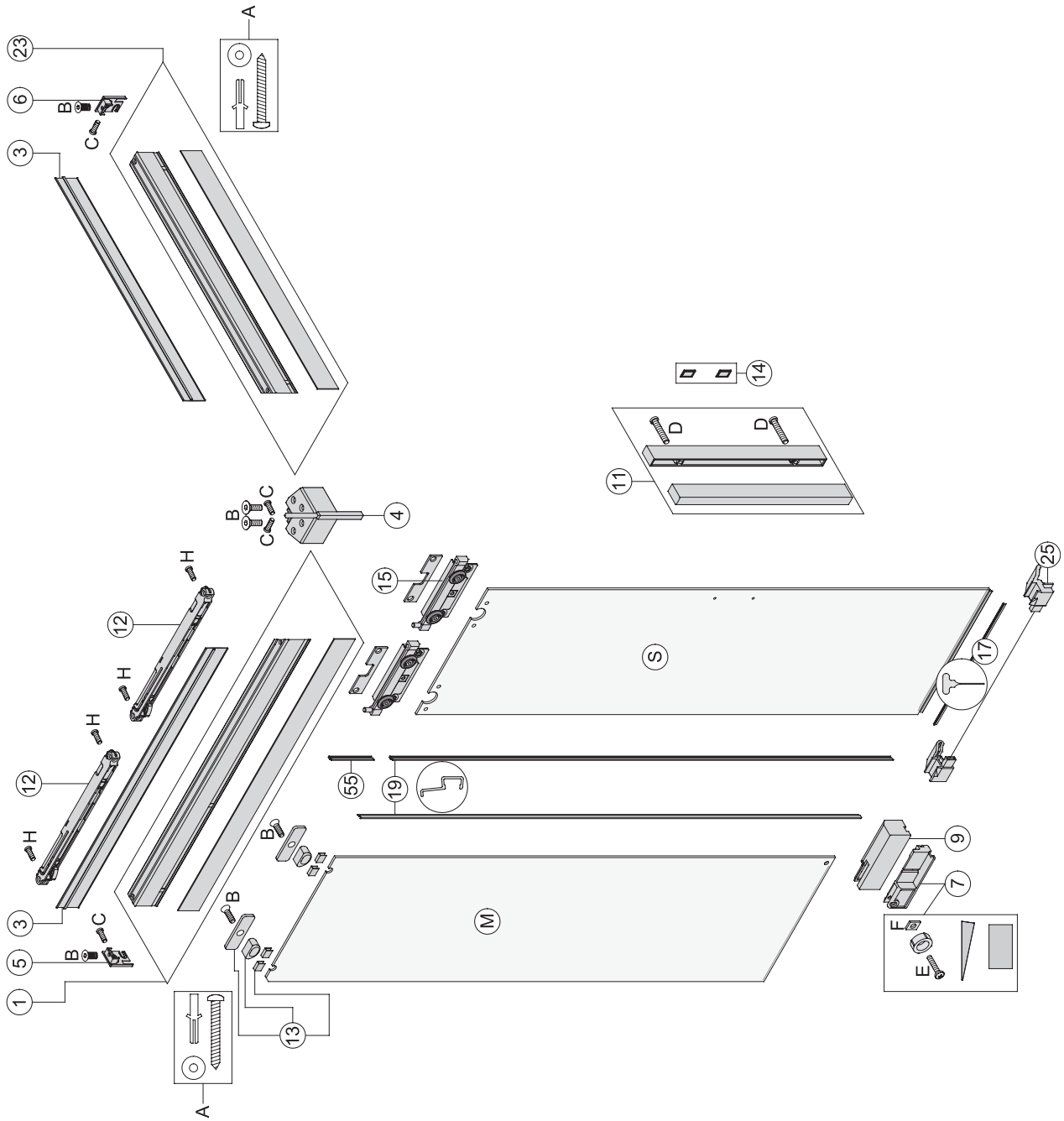

DSW2 / V-WDS2 / DSB2F - R

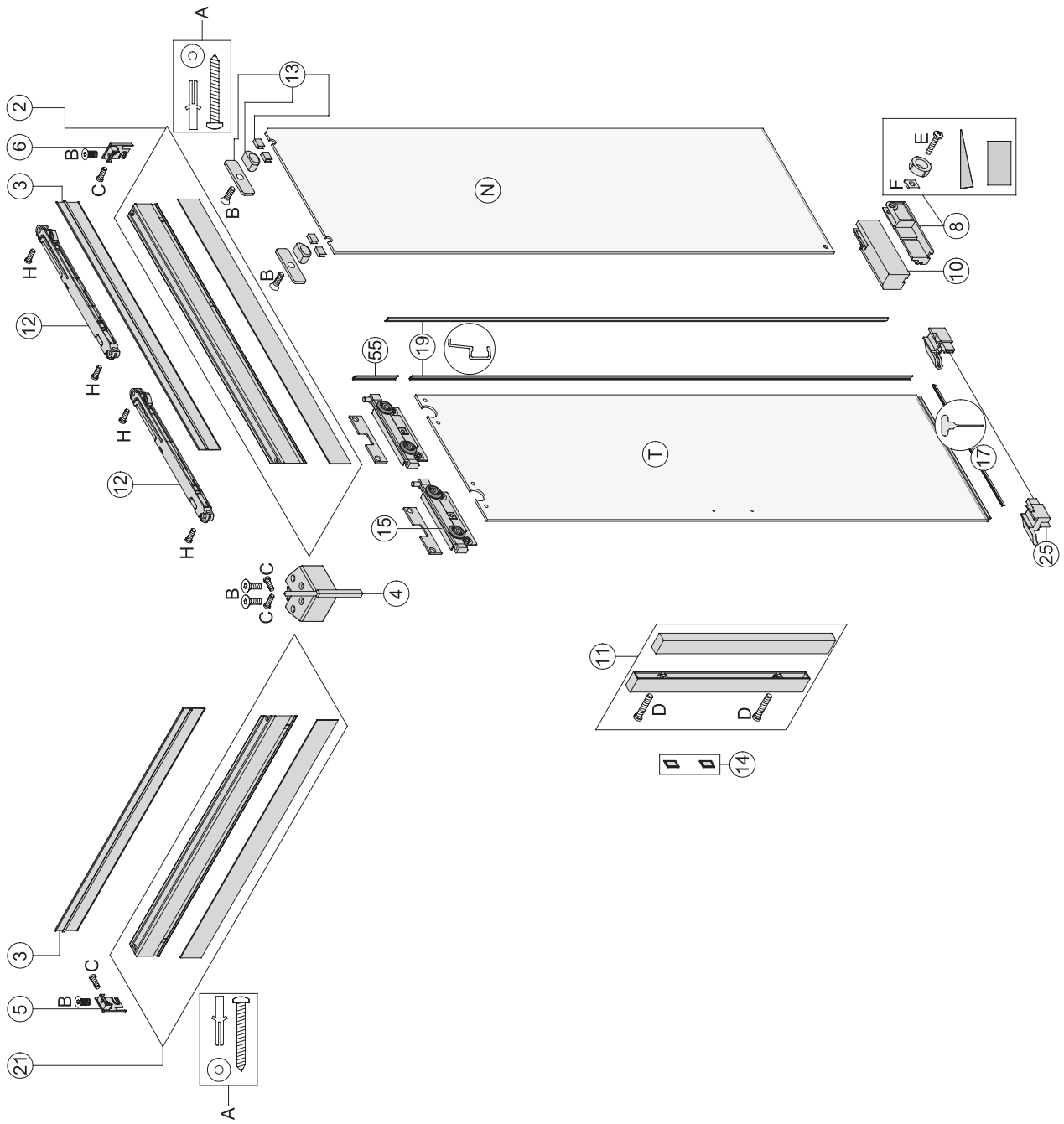

PIN: 0000
123456789012345678
123456789012
⇒ Ersatzteil / spare part / Pièce de rechange / Onderdeel / Część zamienna / Parte di ricambio

Technische Änderungen behalten wir uns vor. Für Druckfehler oder technische Verwechselungen übernehmen wir keine Gewähr

We reserve the right to technical amendments. We do not take responsibility for printing errors or technical confusions.

Technische Veranderingen voorbehouden. Voor drukfouten en technische vergissingen stellen wij ons niet aansprakelijk.

Nous nous réservons le droit de procéder à des modifications techniques. Nous n'assurrons pas de responsabilité pour des erreurs techniques ou des fautes d'impression.

Ci riserviamo il diritto di apportare modifiche tecniche senza obbligo di preavviso. Decliniamo ogni responsabilità per errori in fase di stampa riguardanti ns prodotti e/o loro specifiche tecniche.